Alle Anschlüsse mit
Innengewinde Rp
KW + WW mit
Außengewinde R

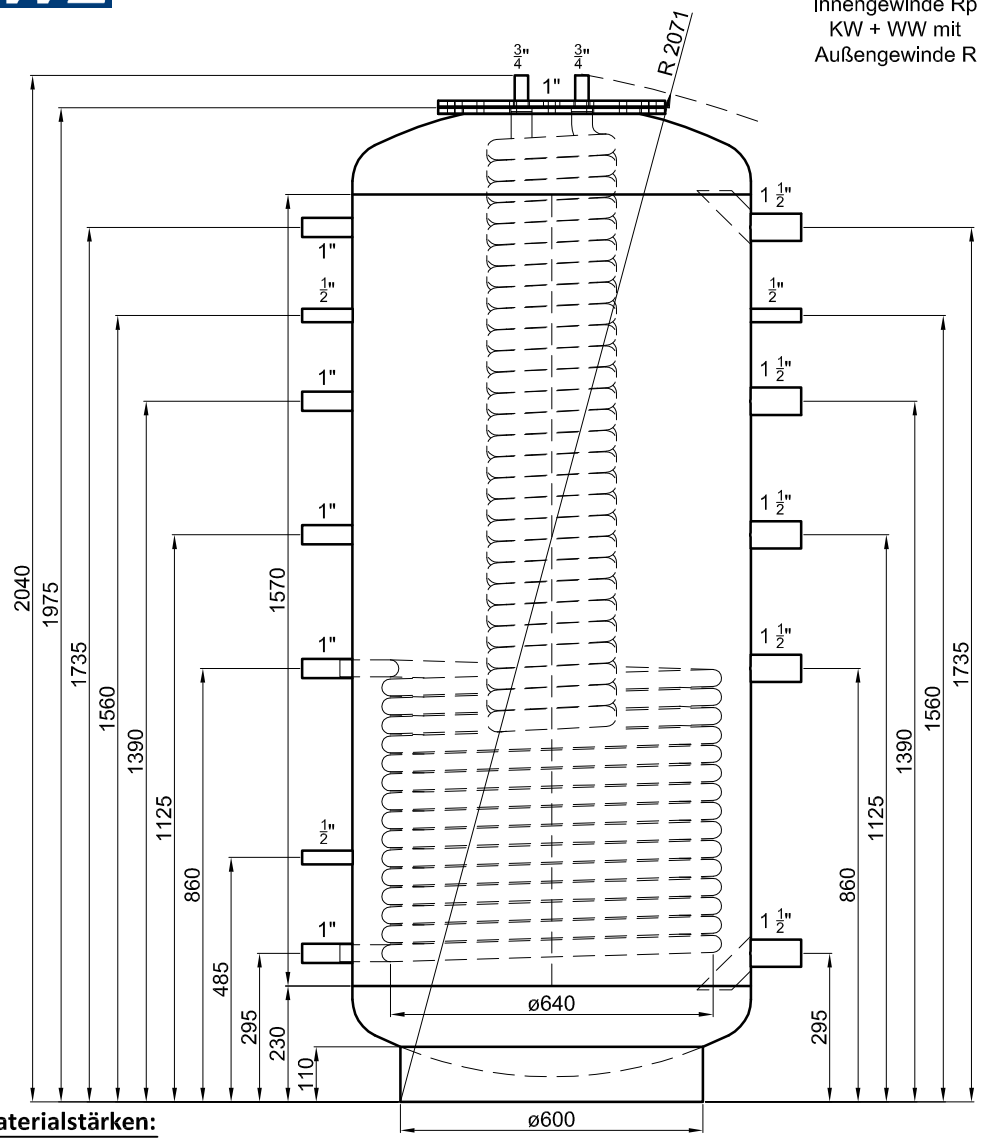

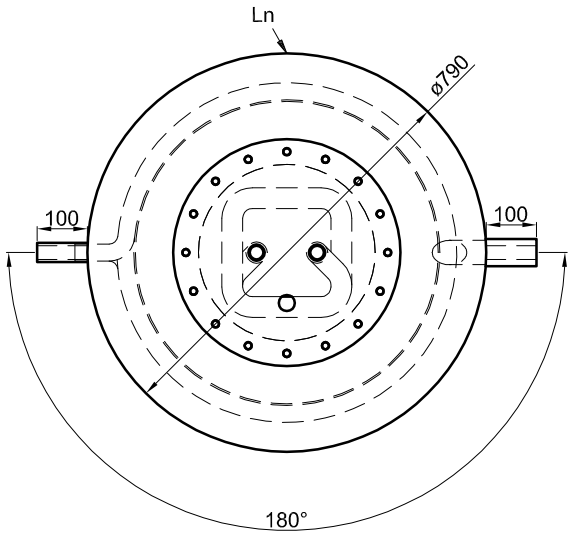

Edelstahl-Wellrohr-Wärmetauscher:

Übertragungsfläche:	5,8	m²
Inhalt:	29,2	l
zulässiger Druck (PS):	10,0	bar
zulässige Temperatur (TS):	0 - 110	°C
zulässiges Medium:	Trinkwasser	
Werkstoff:	1.4404	

Betriebsangaben:

Behälter:

Nennvolumen:	824	l
zulässiger Druck (PS):	4,5	bar
Prüfdruck (PT):	6,0	bar
zulässige Temperatur (TS):	0 - 95	°C
zulässiges Medium:	Wasser	
Gewicht:	212	kg
Werkstoff:	S235JR+AR	
Korrosionsschutz:	innen roh, außen beschichtet	

Glattrohr-Wärmetauscher unten:

Übertragungsfläche:	3,2	m²
Inhalt:	20,1	l
zulässiger Druck (PS):	16,0	bar
zulässige Temperatur (TS):	0 - 110	°C
zulässiges Medium:	Wasser/Glykol	
Werkstoff:	S235JR+AR	

Materialstärken:

Mantelblech:	2,5	mm
Klöpperböden:	3,0	mm

Materialstärken sind nicht dargestellt!

TWL-Technologie GmbH
Im Gewerbegebiet 2 - 12
D-92271 Freihung
www.twl-technologie.de

Gezeichnet:	Datum:	Maßstab:
Julian Klier	01.09.2016	M 1:15

Hygiene-Kombispeicher Typ KER 1000

Art-Nr. KER.1000