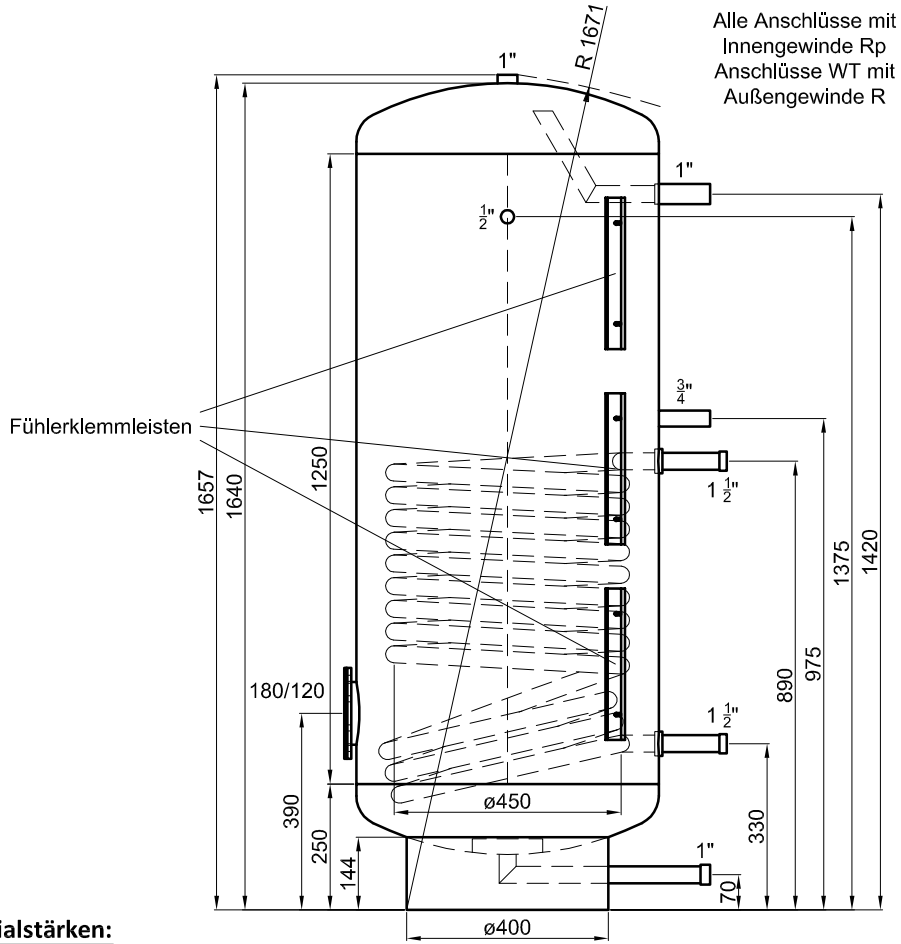

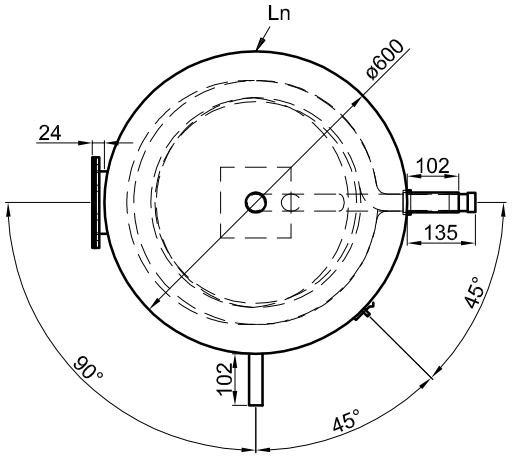

Betriebsangaben:

Behälter:

Nennvolumen:	383	l
zulässiger Druck (PS):	10,0	bar
Prüfdruck (PT):	13,0	bar
zulässige Temperatur (TS):	0 - 95	°C
zulässiges Medium:	Trinkwasser	
Gewicht:	103	kg
Werkstoff:	1.4571/1.4404	
Korrosionsschutz:	tauchgebeizt und passiviert	

Glattrohr-Wärmetauscher unten:

Übertragungsfläche:	1,8	m²
Inhalt:	12,5	l
zulässiger Druck (PS):	25,0	bar
zulässige Temperatur (TS):	0 - 110	°C
zulässiges Medium:	Wasser/Glykol	
Werkstoff:	1.4571	

Materialstärken:

Mantelblech:	1,5	mm
Klöpperböden:	2,0	mm

Materialstärken sind nicht dargestellt!

TWL-Technologie GmbH
Im Gewerbegebiet 2 - 12
D-92271 Freihung
www.twl-technologie.de

Gezeichnet:	Datum:	Maßstab:
Julian Klier	01.09.2016	M 1:15

Edelstahl-Standspeicher Typ ES 400

Art-Nr. ES.0400